DETALIUL H
Sc. 1:20

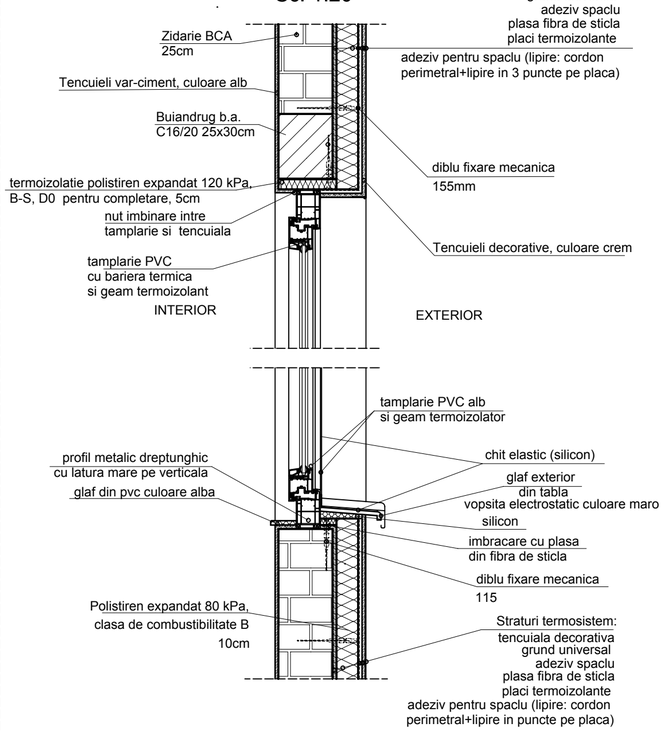

DETALIU DE COLT
TESERE PLACI TERMOIZOLANTE SI ARMARE

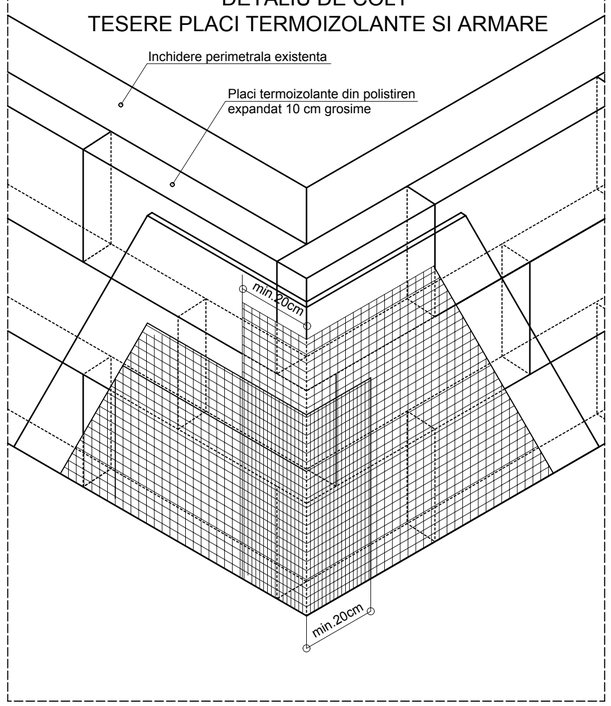

DETALIU
ARMARE GOL FEREASTRA

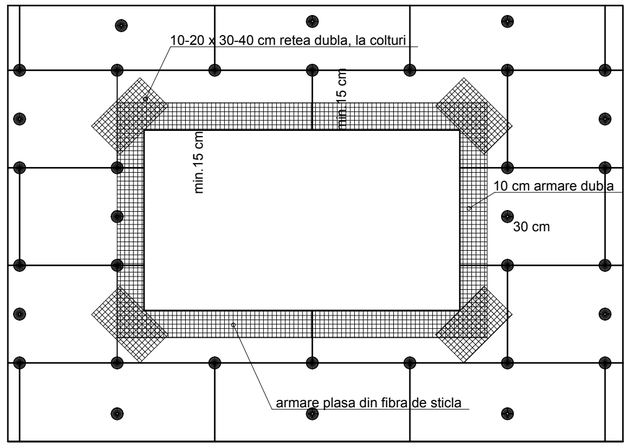

NOTA:

Placile de polistiren se vor lipi cu adeziv de spaclu asezat in cordon
perimetral plus 3 puncte

DIBLUIRE COLTURI
IMBINAREA PLACILOR DE POLISTIREN LA COLT IESIND

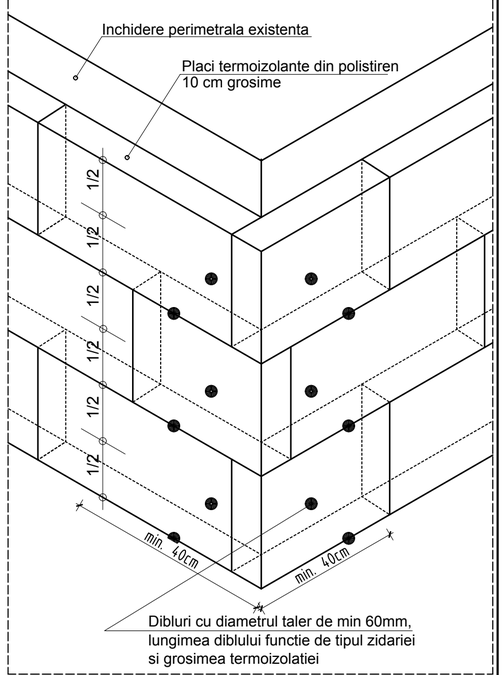

SECTIUNE ORIZONTALA
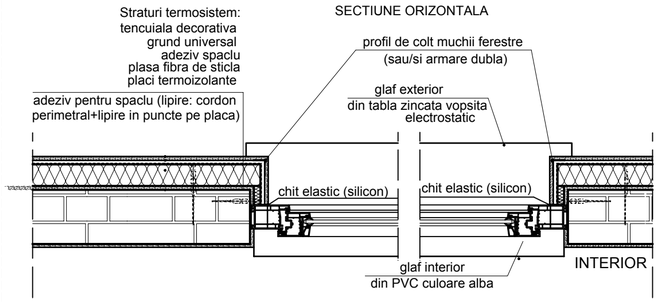

SECTIUNE ORIZONTALA IMBINARE DE COLT
Sc 1:20

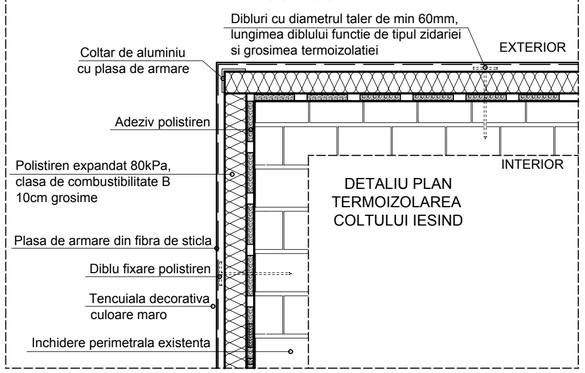

DETALIU PLAN
TERMOIZOLAREA
COLTULUI IESIND

DETALIUL G
Sc. 1:20

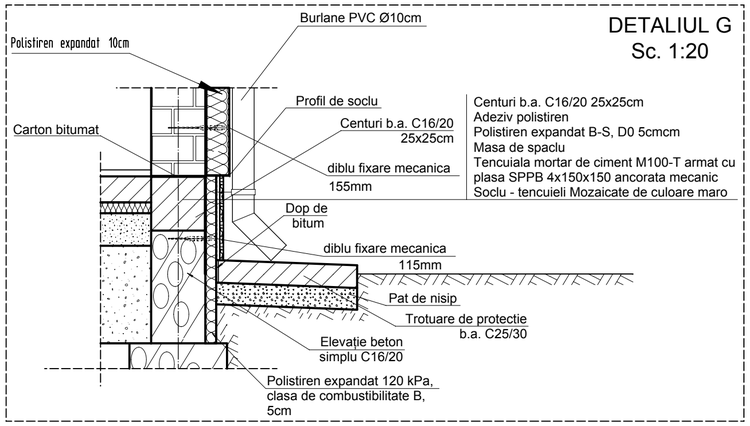

DETALIU
PROFIL DE SOCLU
CU LACRIMAR

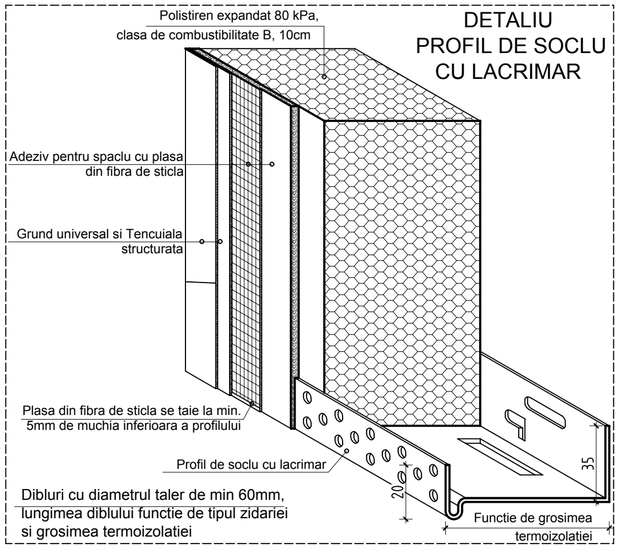

Dibluri cu diametrul taler de min 60mm,
lungimea diblului functie de tipul zidariei
si grosimea termoizolatiei

POZITIONARE DIBLURI - CUI CU ROZETA

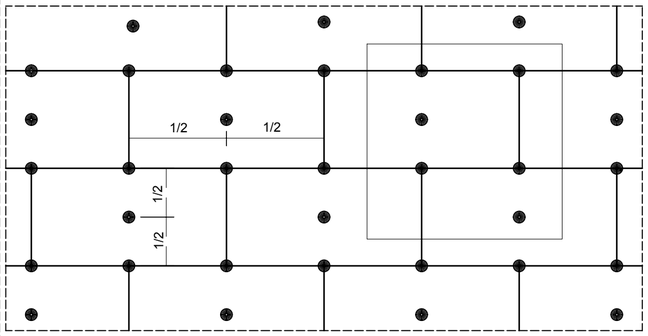

Varianta recomandata
Necesar: cca.6 dibluri/mp cu diametrul taler de min 60mm,
lungimea diblului functie de tipul zidariei si grosimea termoizolatiei

VARIANTE DE DIBLUIRE

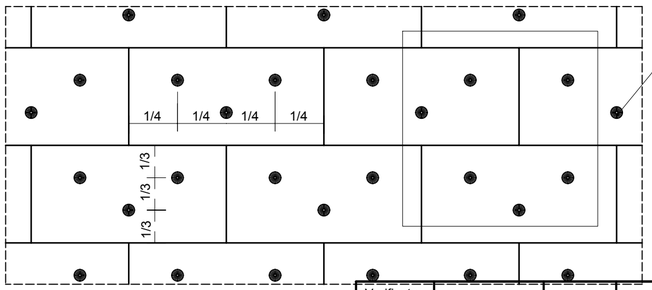

Dibluri cu diametrul taler de min 60mm,
lungimea diblului functie de tipul zidariei
si grosimea termoizolatiei

Varianta
Necesar: cca.6 dibluri/mp cu diametrul taler de min 60mm,
lungimea diblului functie de tipul zidariei si grosimea termoizolatiei

NOTA:
Prezenta plansa se va consulta impreuna cu plansele de arhitectura

Verificator				
	Nume	Semnătură	Cerința	REFERAT / EXPERTIZA Nr. / Data
SC ARCHISTUDIO SRL CUI RO18844274 J20/1028/2006 Petrosani, Hunedoara Tel0722779324; Fax:0354819354; proiectare2006@yahoo.com				Beneficiar: MUNICIPIUL PETROSANI Str. 1 Decebrie 1918, nr. 93, Petrosani, jud. Hunedoara Nr. pr.: 6-8/2016
Specificația	Nume	Semnătură	Scara: 1:20	Titlu proiect: LUCRARI DE CONSTRUCTII PUNCTE, CENTRALE SI RETELE TERMICE PE GAZE NATURALE PENTRU SCOALA GENERALA "AVRAM STANCA" NR. 4 mun. Petrosani, str. 1 Decembrie 1918, nr. 73, judetul Hunedoara Faza: P.T.+D.E
Şef proiect	Arh. C.A. Frățilă			
Arhitectura	Arh. C.A. Frățilă			
Rezistenţă	Ing. N. Joița		Data: 02.2016	Titlu planșă: "DETALIU POLISTREN SI TENCUIELI" Nr. Pl. A04
Grafică	Ing. A. Filip			